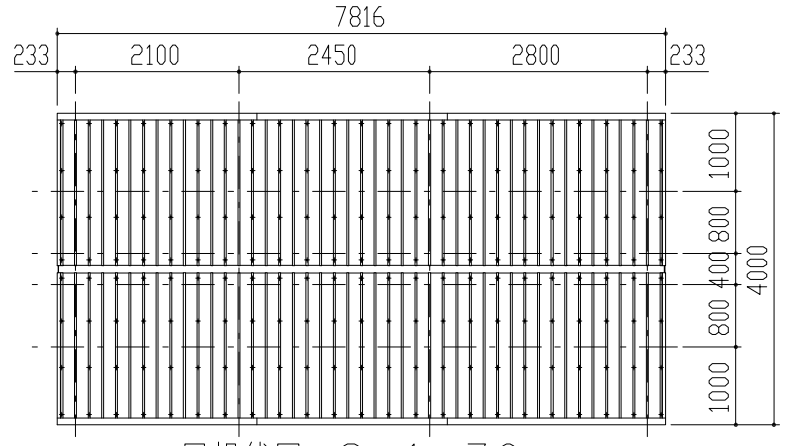

屋根伏図　S＝1／70

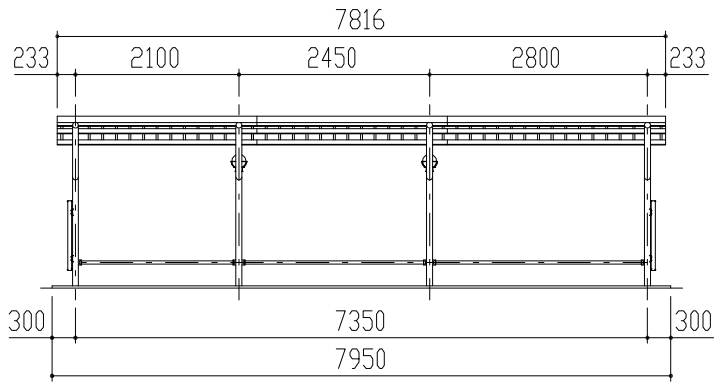

正面図　S＝1／70

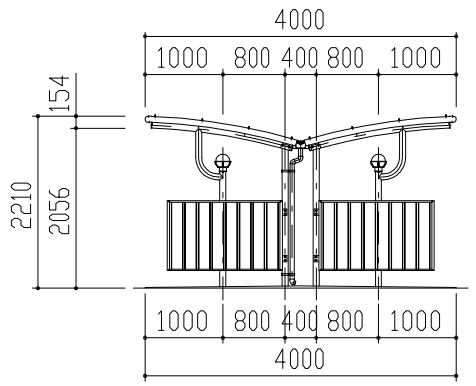

側面図　S＝1／70

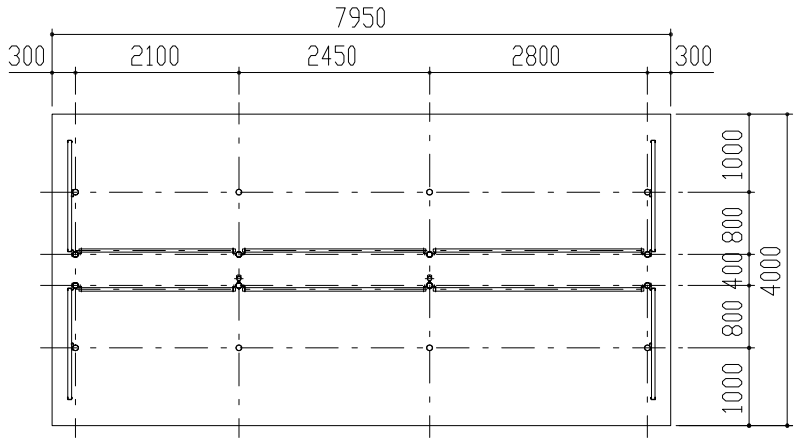

平面図　S＝1／70

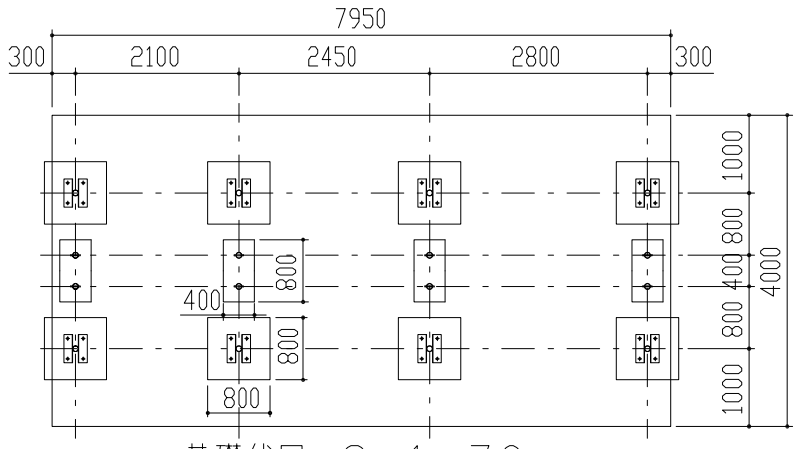

基礎伏図　S＝1／70

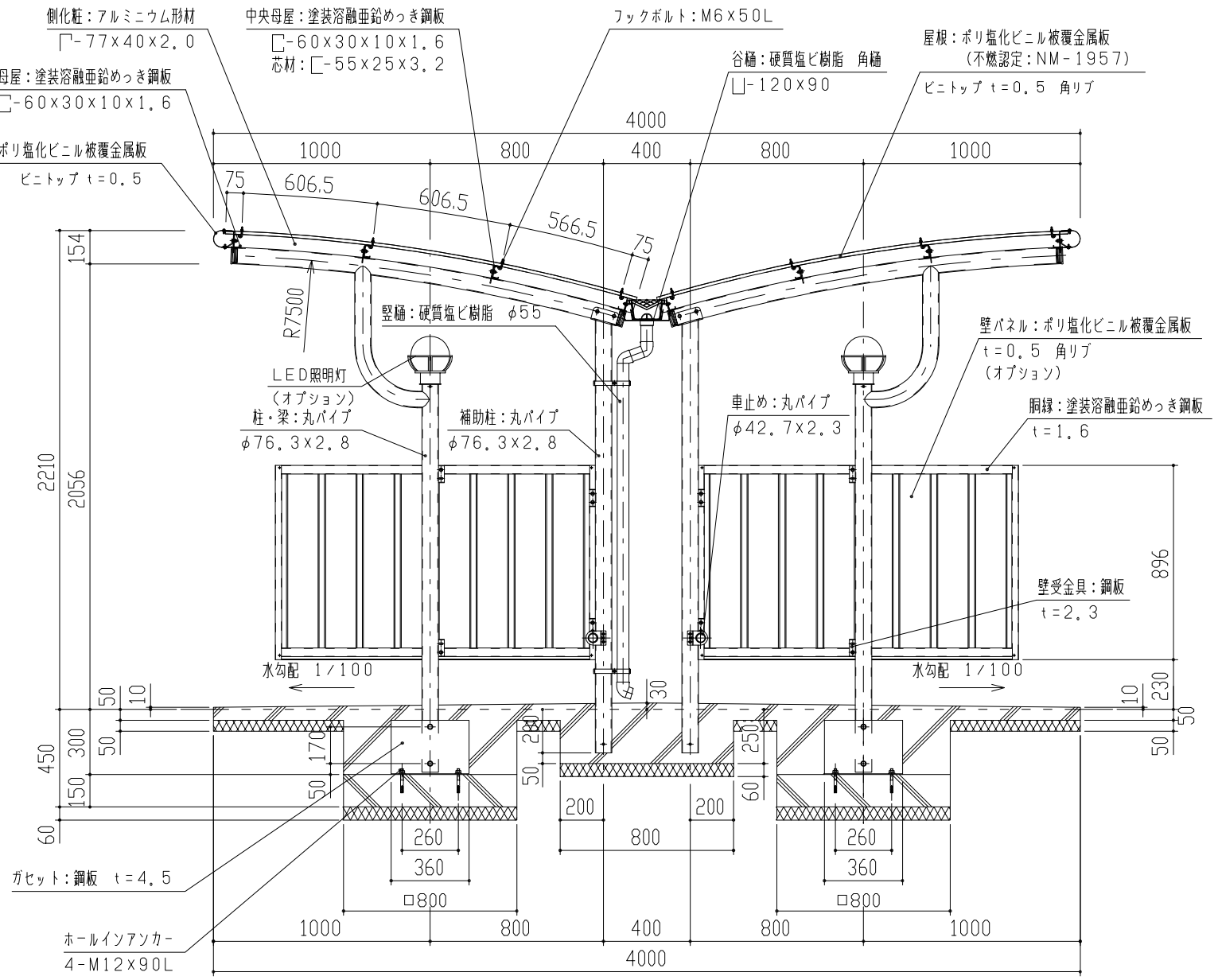

矩計図　S＝1／20

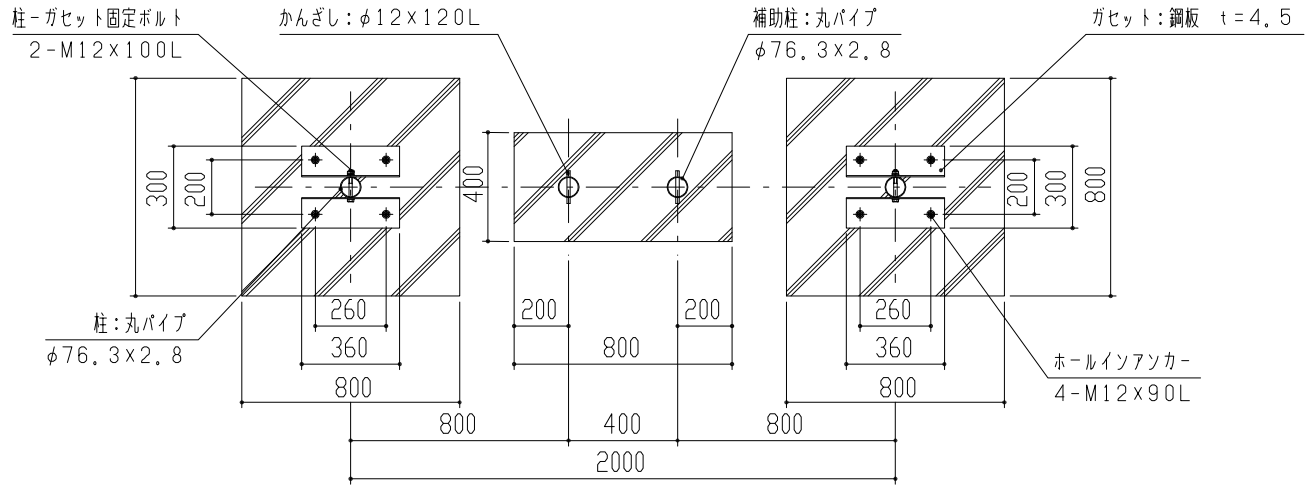

基礎部詳細図　S＝1／20

1、構造は、積雪荷重1800N/m²（積雪量60cm相当）の強度を有する。
2、鉄部は　180g/m²　の亜鉛めっき処理後、ポリエステル樹脂の焼付塗装とする。
3、屋根は塩ビ鋼板（ビニトップ）とする。
4、柱・梁はSTKとする。

設計	殿	工事名		単位 mm	縮尺 1/70,1/20	作図月日 2019-04-01	御確認	
施工	殿	品名	KPBWS型VT壁付(ガセット仕様)	検図		担当	製図	年　月　日
材質	仕上	図名	立面図・矩計図					
FILE	KPW-GWV	鋼鈑商事株式会社				個所	No. 1/1	