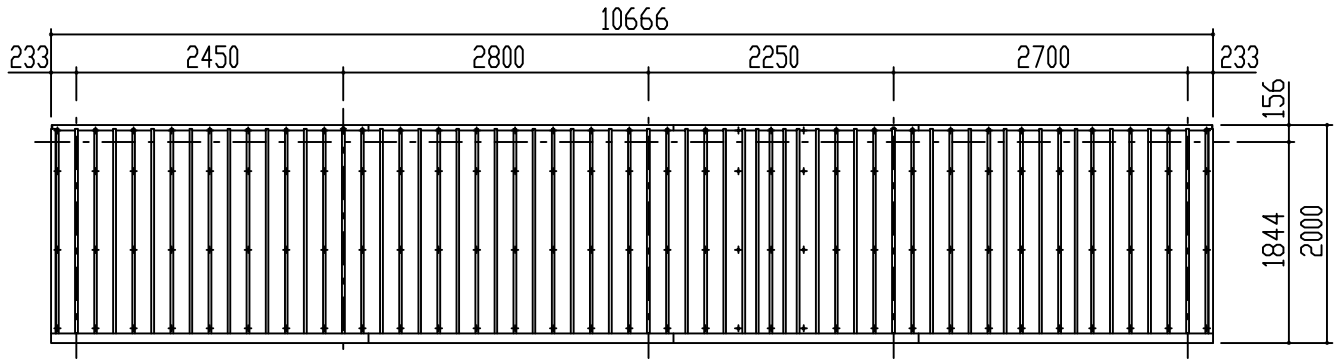

屋根伏図　S＝1／50

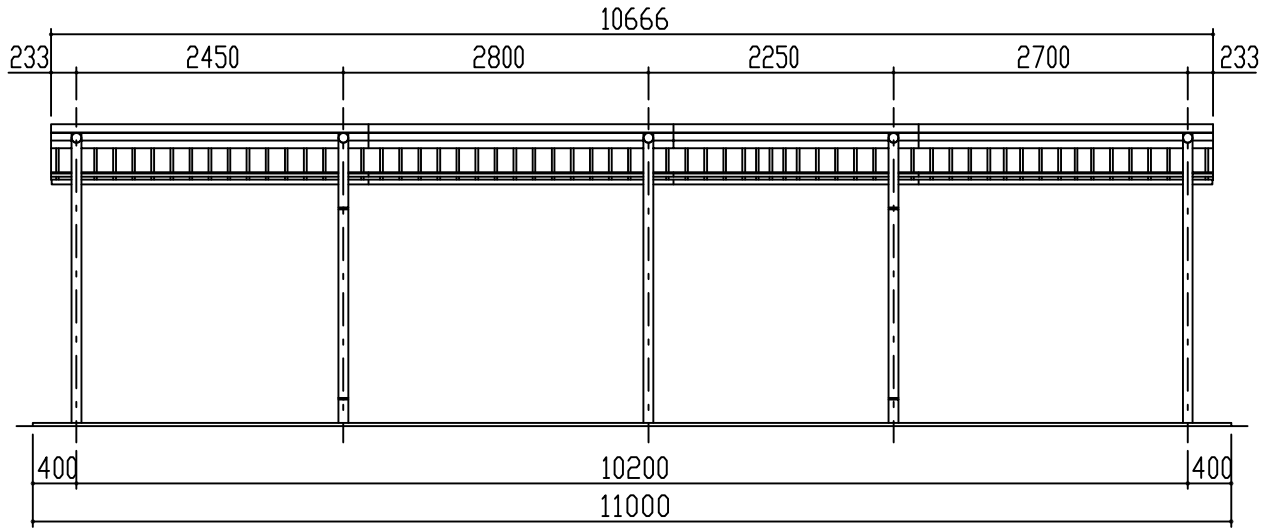

正面図　S＝1／50

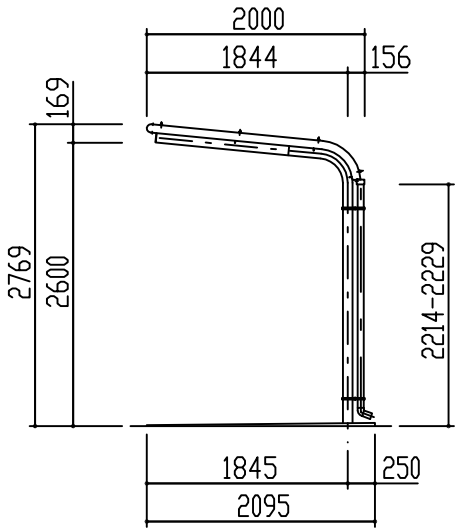

側面図　S＝1／50

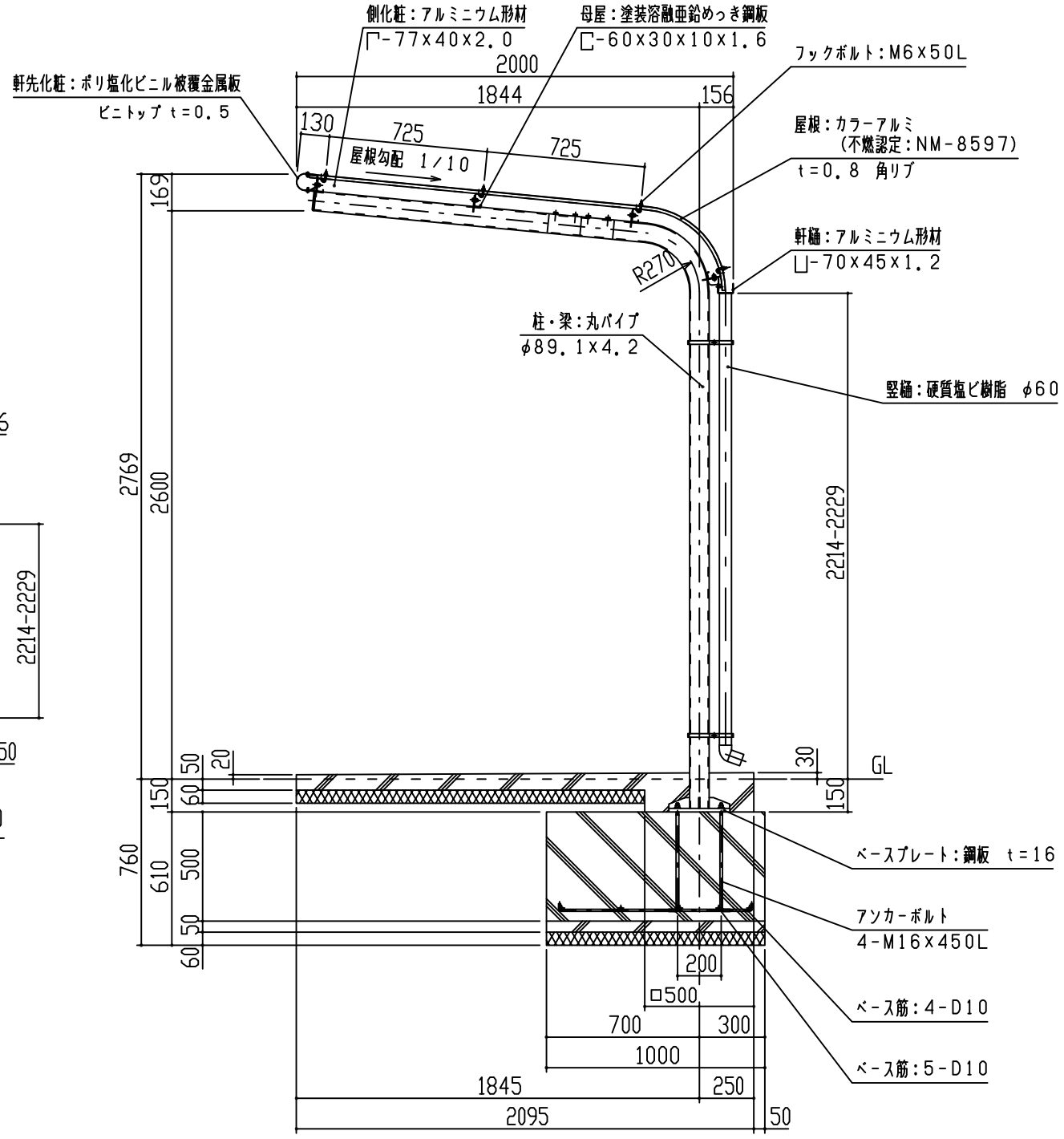

矩計図　S＝1／20

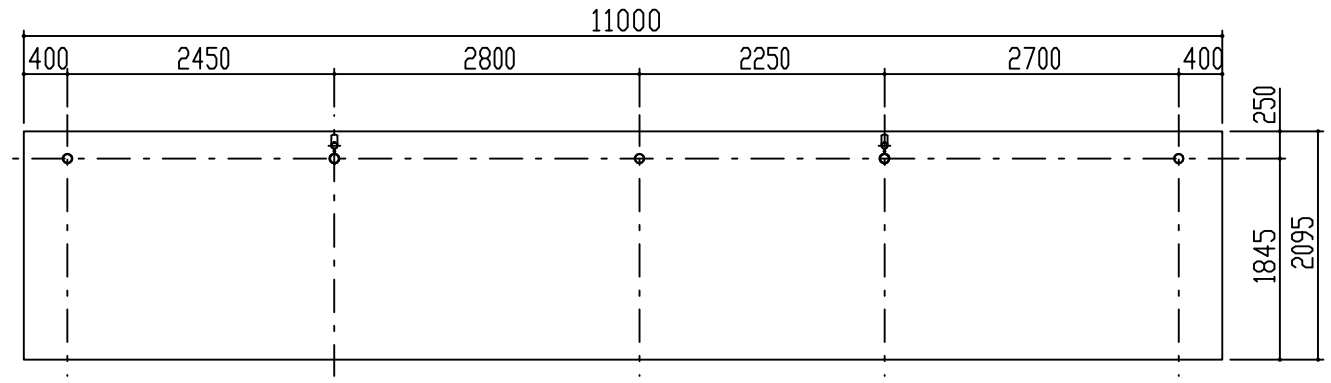

平面図　S＝1／50

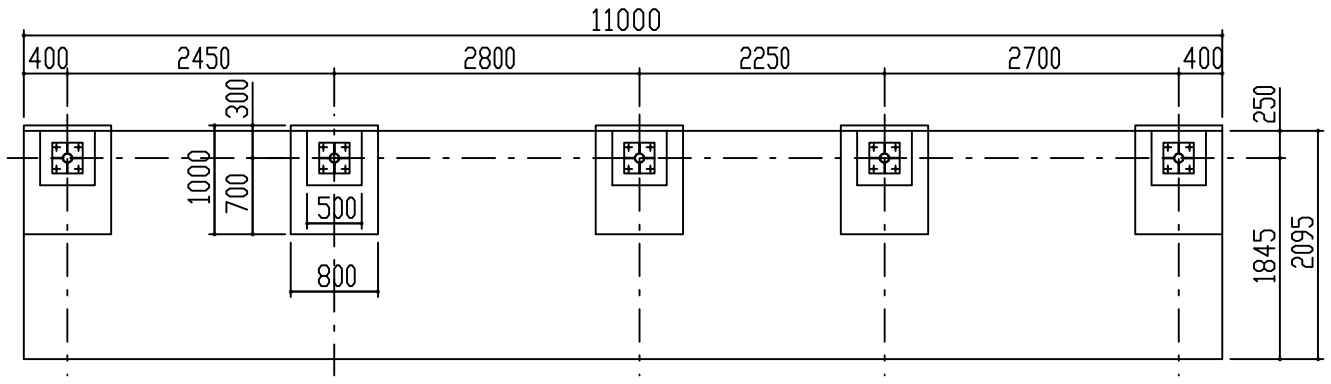

基礎伏図　S＝1／50

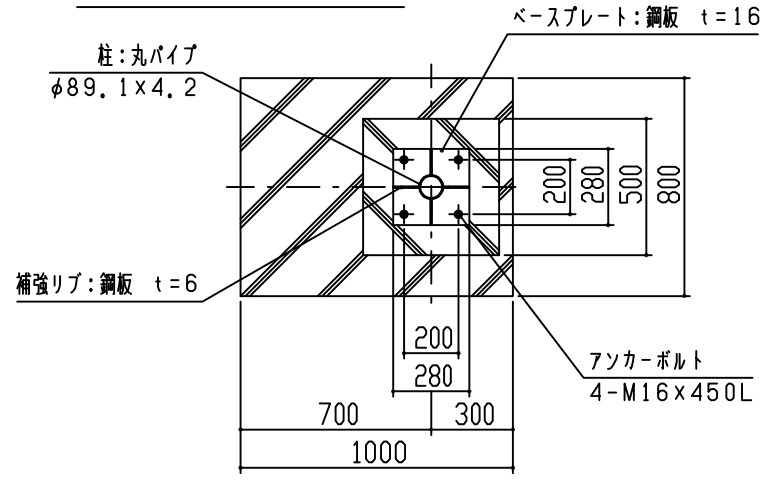

基礎部詳細図　S＝1／20

1、構造は、積雪荷重900N/m²（積雪量45cm相当）の強度を有する。
2、鉄部は　180g/m²　の亜鉛めっき処理後、ポリエステル樹脂の焼付塗装とする。
3、屋根は、カラーアルミとする。
4、柱・梁はSTKとする。

設計	殿	工事名		単位 mm	縮尺 1/50,1/20	作図月日 2019-04-01	御確認	
施工	殿	品名	ASLBH型(ベースプレート仕様)	検図		担当	製図	年　月　日
材質	仕上	図名	立面図・矩計図					
FILE	ASLH-P	鋼鈑商事株式会社				個所		No. 1/1