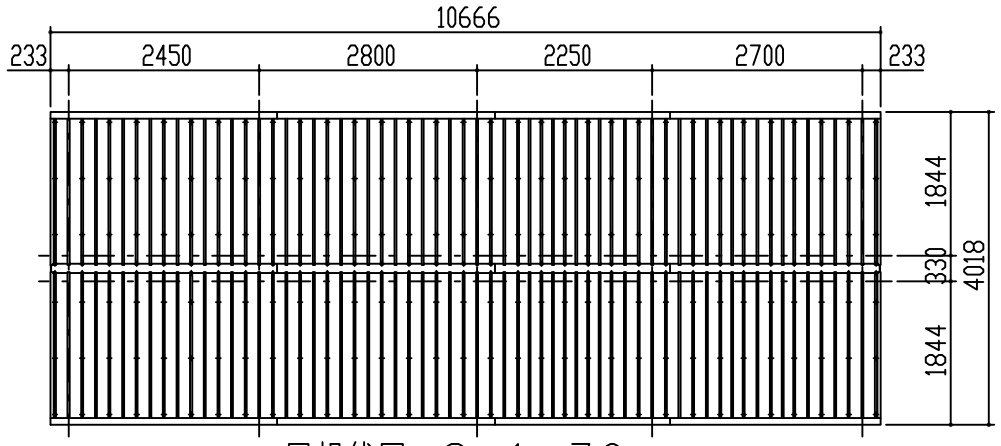

屋根伏図　S＝1／70

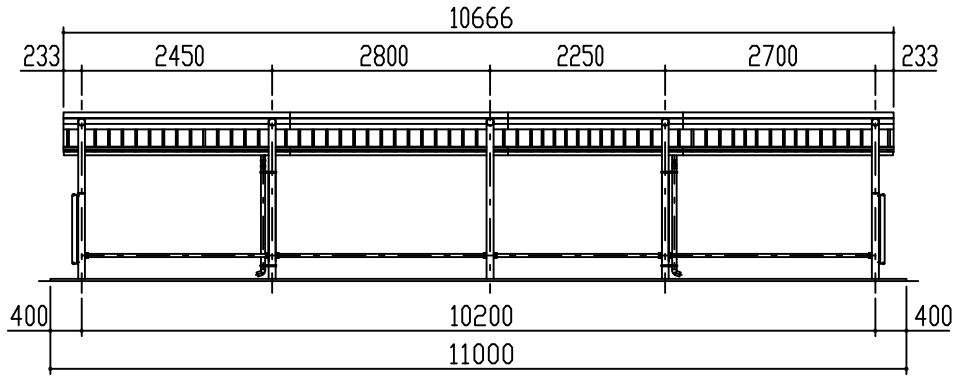

正面図　S＝1／70

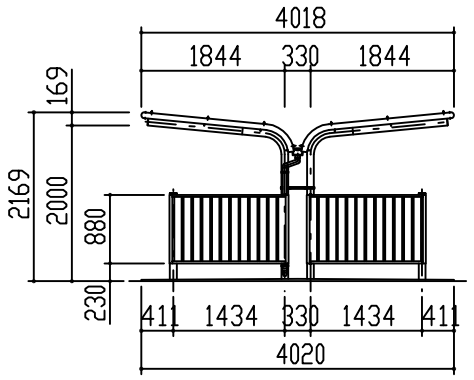

側面図　S＝1／70

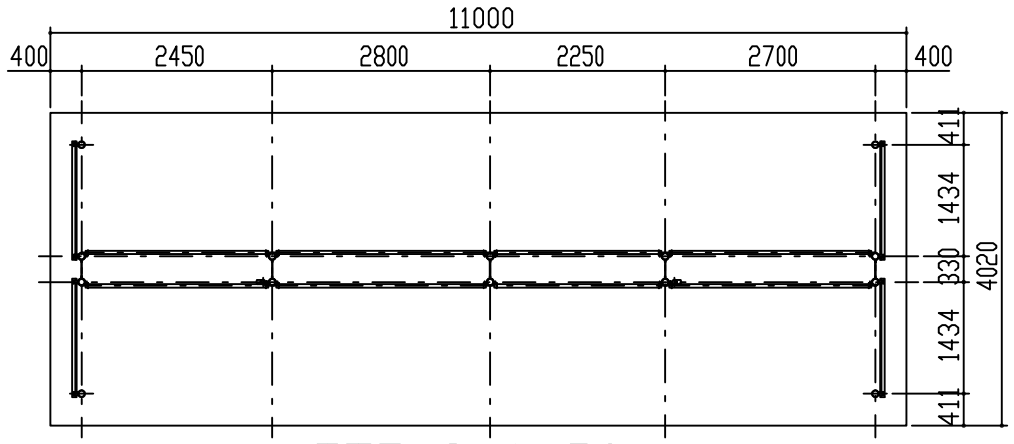

平面図　S＝1／70

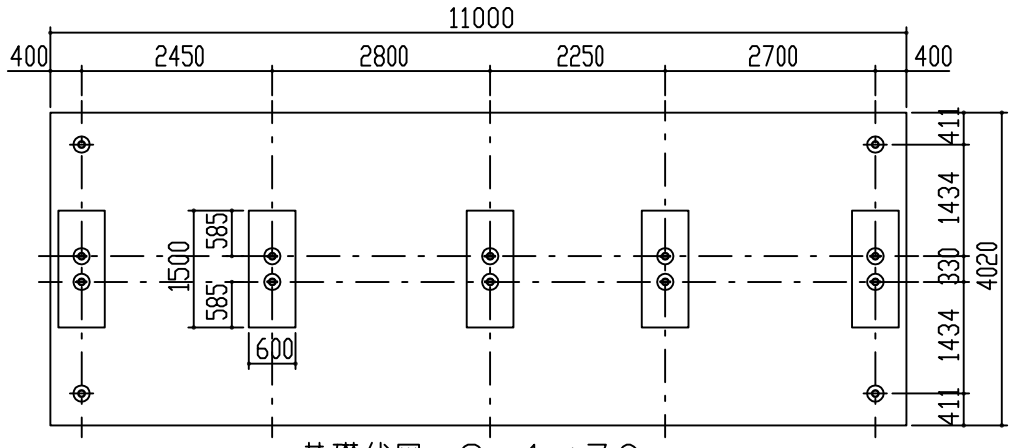

基礎伏図　S＝1／70

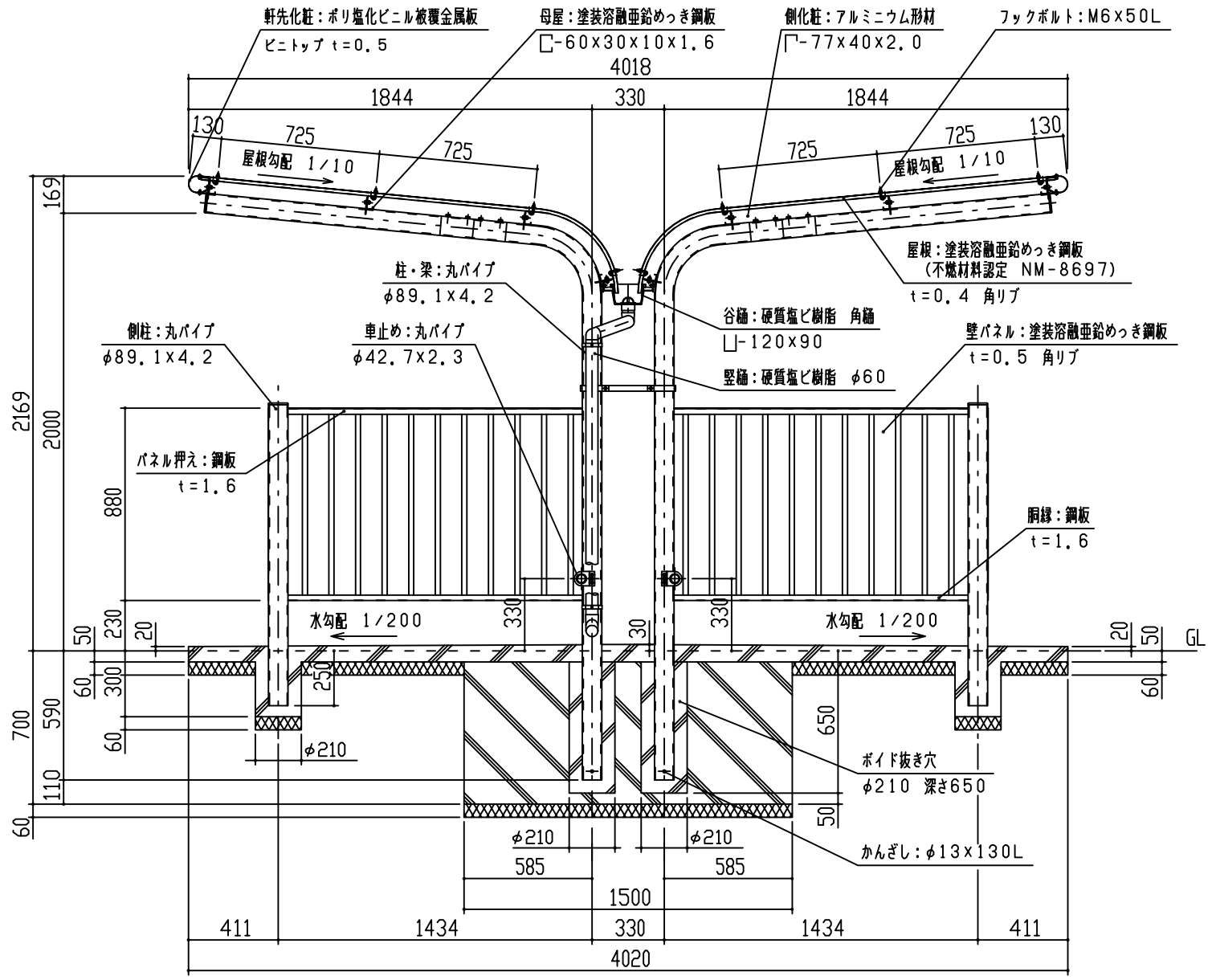

矩計図　S＝1／20

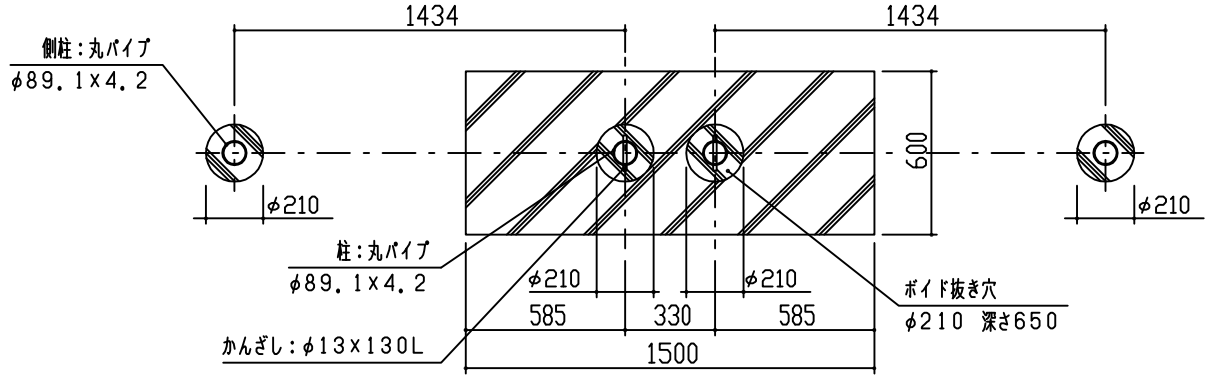

基礎部詳細図　S＝1／20

1、構造は、積雪荷重900N/m²（積雪量45cm相当）の強度を有する。
2、鉄部は　180g/m²　の亜鉛めっき処理後、ポリエステル樹脂の焼付塗装とする。
3、屋根は、塗装溶融亜鉛めっき鋼板（カラー鋼板）とする。
4、柱・梁はSTKとする。

設計	殿	工事名		単位 mm	縮尺 1/70,1/20	作図月日 2019-04-01	御確認		
施工	殿	品名	CELBW型壁付(ボイド仕様)	検図		担当	製図		
材質	仕上	図名	立面図・矩計図					年 月 日	
FILE	CELW-VW	鋼鈑商事株式会社				個所		No. 1/1	